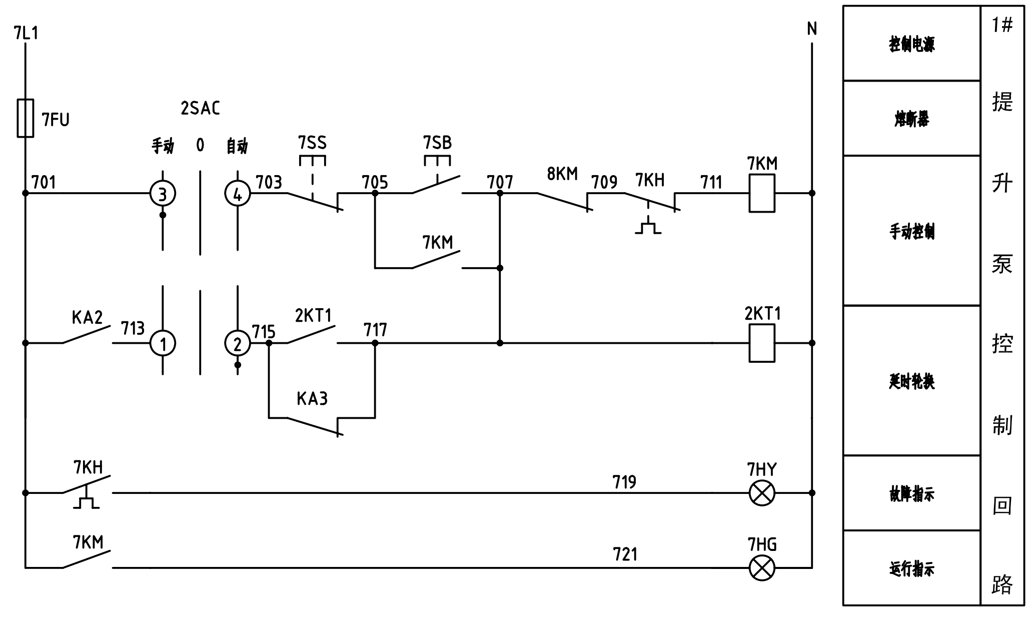
7L1
7FU
701
2SAC
手动
0
自动
3
4
703
7SS
705
7SB
707
8KM
709
7KH
711
7KM
KA2
713
1
2
715
2KT1
717
2KT1
7KM
KA3
7KH
719
7HY
7KM
721
7HG
N
控制电源
熔断器
手动控制
延时轮换
故障指示
运行指示
1#
提
升
泵
控
制
回
路

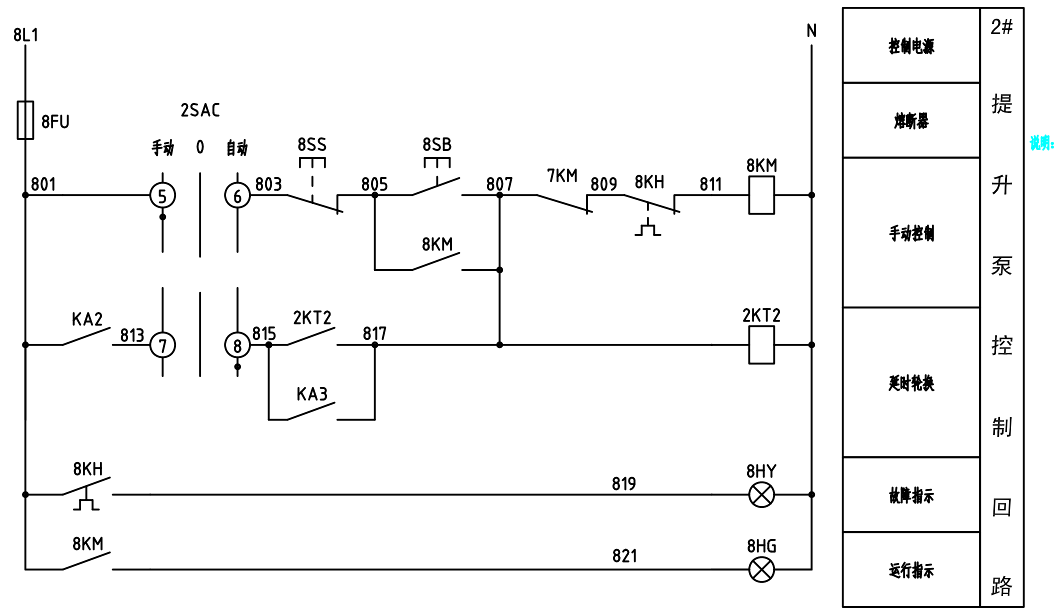
8L1
8FU
801
2SAC
手动
0
自动
5
6
803
8SS
805
8SB
807
7KM
809
8KH
811
8KM
KA2
813
7
8
815
2KT2
817
2KT2
8KM
KA3
8KH
819
8HY
8KM
821
8HG
N
控制电源
熔断器
手动控制
延时轮换
故障指示
运行指示
2#
提
升
泵
控
制
回
路

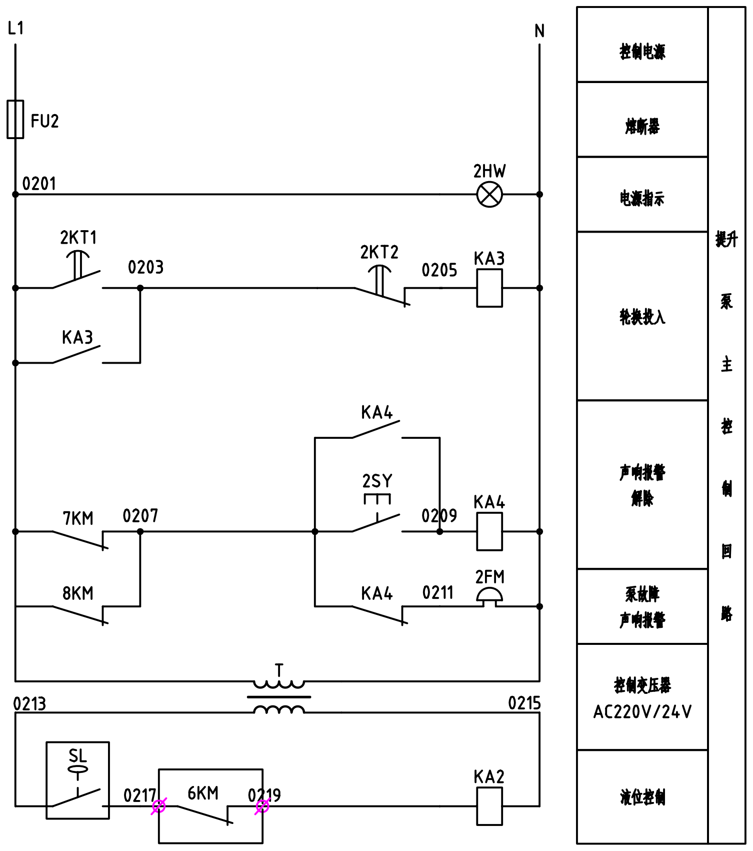
L1
FU2
0201
2HW
N
2KT1
0203
2KT2
0205
KA3
KA3
KA4
2SY
0209
KA4
7KM
0207
8KM
KA4
0211
2FM
T
0213
0215
SL
0217
6KM
0219
KA2
控制电源
熔断器
电源指示
轮换投入
声响报警
解除
泵故障
声响报警
控制变压器
AC220V/24V
液位控制
提升
泵
主
控
制
回
路

	提升泵主控制回路			
2HW	0201	1		2KT1
2SY	0207	2		7KM
2SY	0209	3		KA4
2FM	0211	4		KA4
2HW	N	5		N
	1#提升泵控制回路			
2SAC	701	1		7FU
7SB	705	2		7KM
7SB	707	3		7KM
2SAC	713	4		KA2
2SAC	715	5		KA3
7HY	719	6		7KH
7HG	721	7		7KM
	2#提升泵控制回路			
2SAC	801	1		8FU
8SB	805	2		8KM
8SB	807	3		8KM
2SAC	813	4		KA2
2SAC	815	5		KA3
8HY	819	6		8KH
8HG	821	7		8KM
	提升泵外接回路			
T	0213	1		
6KM	0219	2		

至液位仪

说明：

1 两台提升泵互为备用，且自动轮换工作，当工作泵故障时，备用泵延时自动投入；
2 设有手自动转换开关，自动由安装在调节池的液位仪控制，高启低停；
3 该方案可以避免普通一用一备方案造成的备泵长期闲置，主泵长期工作，两泵损耗不均衡，或备泵长期闲置后面临无法启动的现象。液位控制时由系统内部自动将两泵轮换使用
4 设有风机故障声光报警功能，以便及时提醒和告知值班室人员；
5 设有故障报警解除功能，以避免长时间的报警声对周围环境的干扰
6 自动时提升泵与反冲洗泵互锁，不同时运行；

提升泵1用1备控制原理图

设　备　表

代　号	名　称	型　号　及　规　格	数量	备　注
7,8FU;FU2	熔断器	6A	3	
7,8SS	停止按钮	LA38-02/206A/红	2	
7,8SB	启动按钮	LA38-20/206A/绿	2	
2SY	解除按钮	LA38-20/206A/黄	1	
2SAC	转换开关	LW38A-164D0401	1	
7,8HG	信号灯	AD11-22/21-7GZ/绿	2	AC220V
7,8HY	信号灯	AD11-22/21-7GZ/黄	2	AC220V
2HW	信号灯	AD11-22/21-7GZ/白	1	AC220V
2FM	带灯蜂鸣器	AD11-22D/41-CDY	1	AC220V
2KT1,2	时间继电器	0-60S	2	AC220V
KA2	中间继电器	HH52P	1	AC24V
KA4	中间继电器	HH52P	1	AC220V
KA3	中间继电器	HH54P	1	AC220V
T	变压器	50VA AC220V/AC24V	1	
SL	液位仪	SF8-11	1	AC220V
	二次端子	1.5mm^2		数量成套厂家确定
7,8KM	接触器	具体型号参见配电系统图	2	
7,8KH	热继电器	具体型号参见配电系统图	2	

					工程名称	富顺县中医院污水处理工程	阶　段	
所　别			工程负责人	工程负责		风机房、消毒房滤池配筋图	图　号	
审　定	审定人		设　计	设计人			比　例	
审　核	审核人		专业负责人	专业负责			日　期	
校　对	校对人		制　图	制图人		本图纸版权归本院所有，不得用于本工程以外范围		