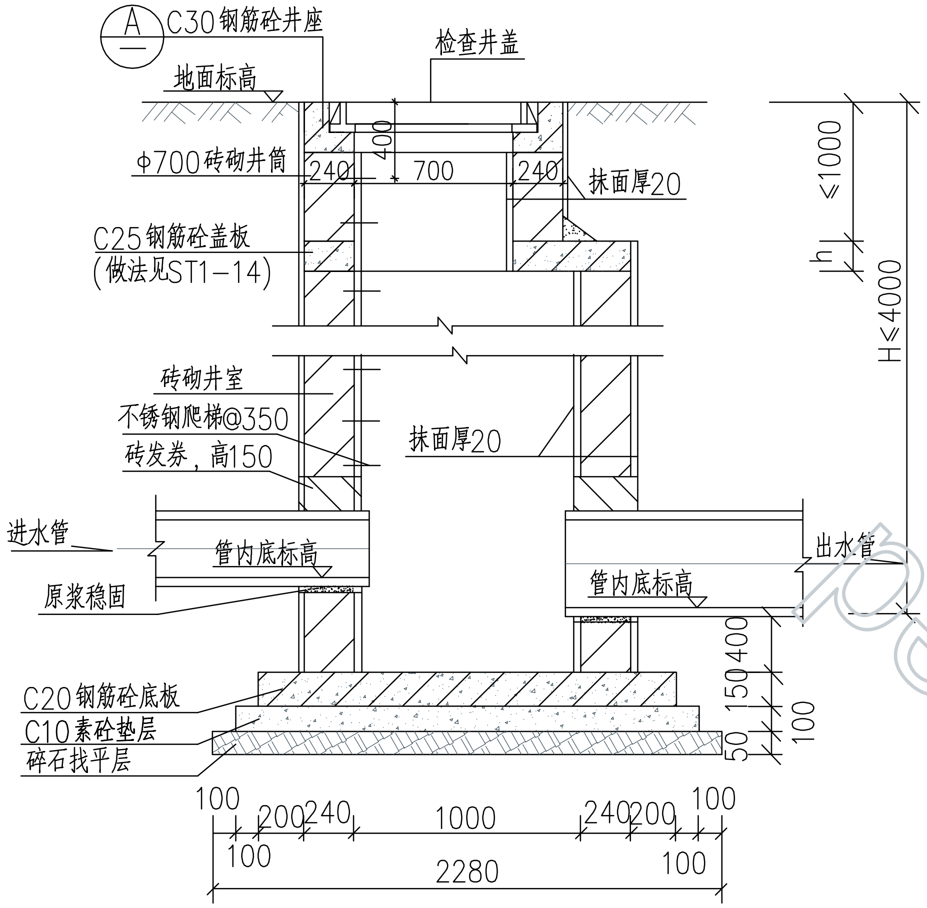
A
C30钢筋砼井座
地面标高
检查井盖
ф700砖砌井筒
240
400
700
240
抹面厚20
C25钢筋砼盖板
(做法见ST1-14)
砖砌井室
不锈钢爬梯@350
砖发券，高150
抹面厚20
进水管
管内底标高
原浆稳固
管内底标高
出水管
C20钢筋砼底板
C10素砼垫层
碎石找平层
400
150
50
100
≤1000
h
H≤4000
100
200
240
1000
240
200
100
100
2280
100

1-1

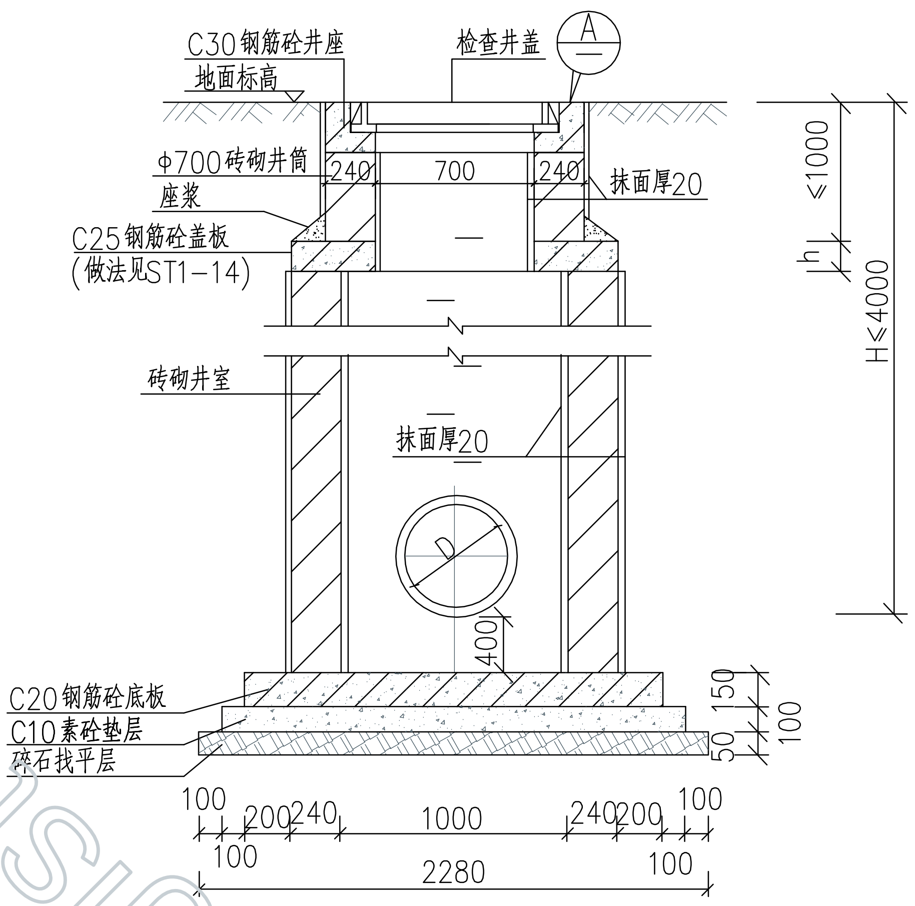
C30钢筋砼井座
地面标高
检查井盖
A
ф700砖砌井筒
座浆
240
700
240
抹面厚20
C25钢筋砼盖板
(做法见ST1-14)
砖砌井室
抹面厚20
D
400
C20钢筋砼底板
C10素砼垫层
碎石找平层
150
50
100
≤1000
h
H≤4000
100
200
240
1000
240
200
100
100
2280
100

2-2

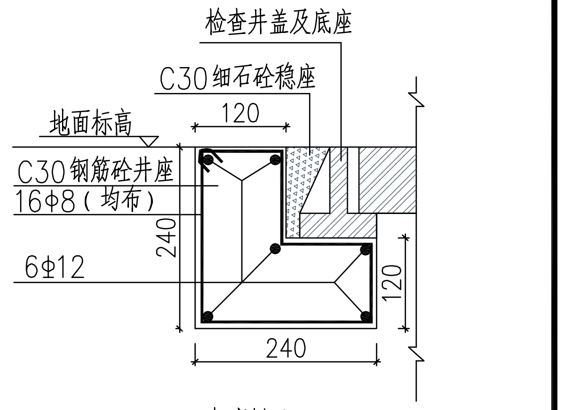
检查井盖及底座
C30细石砼稳座
地面标高
120
C30钢筋砼井座
16ф8（均布）
240
6ф12
120
240

A大样图（一）1:10

（本图适用于混凝土路面）

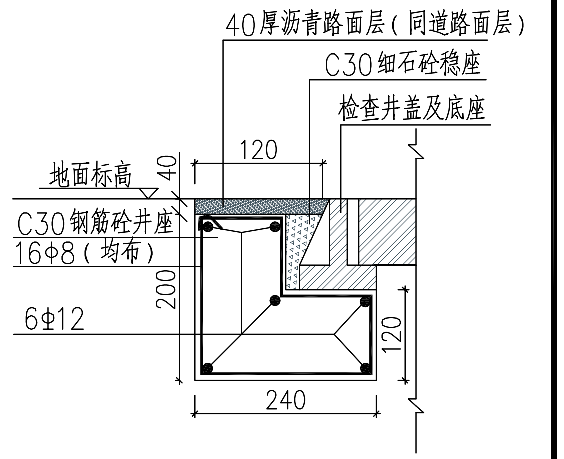
40厚沥青路面层（同道路面层）
C30细石砼稳座
检查井盖及底座
地面标高
40
120
C30钢筋砼井座
16ф8（均布）
200
6ф12
120
240

A大样图（二）1:10

（本图适用于沥青路面）

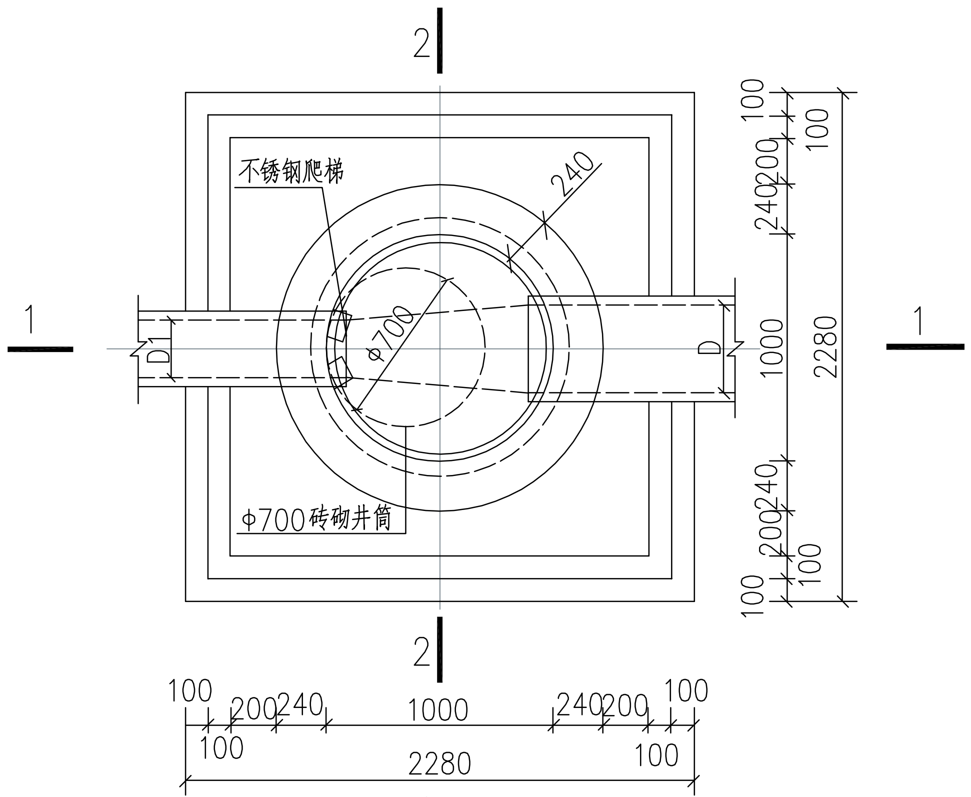
2
2
1
1
不锈钢爬梯
240
ф700
D1
D
ф700砖砌井筒
100
200
240
1000
240
200
100
100
100
2280
100
200
240
1000
240
200
100
100
2280
100

平面图

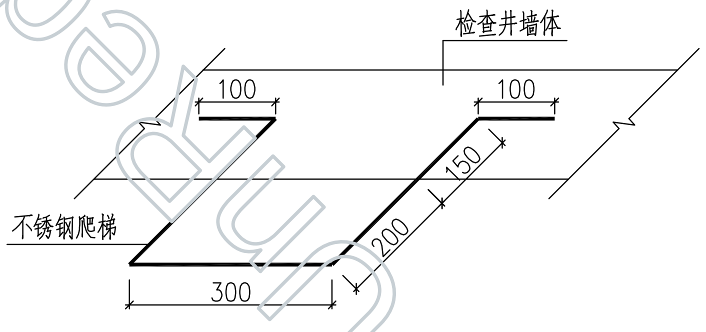
检查井墙体
100
100
150
200
不锈钢爬梯
300

爬梯制作及安装大样图

说明：

1、本图单位以毫米计。

2、检查井砌筑采用M10水泥砂浆（预拌和）砌MU10砖。

3、抹面、勾缝、座浆均用M10水泥砂浆（预拌和）。

4、井室高度一般控制到1800，当埋深不足，可酌情减小井室和井筒高度，但井室高度≮1000。

5、检查井盖板、井座和检查井底板可预制。

6、落底沉泥井底板下沉400，以便于沉渣和清理。

7、井室高度H>4000时，井室墙厚度应调整为370。

8、找平层采用碎石，粒径≥40。

9、爬梯采用不锈钢爬梯，直径为ф14，爬梯是否需要安装由建设单位决定。

10、井盖材料及规格见施工图设计说明，检查井盖板做法详见ST1-14，底板做法详见ST1-16。

浙江省湖州市城市规划设计研究院市政设计所 证书编号：建设证乙字122370-sy号	类 别	审 定	审 核	设 计	校 对	项 目	排水通用图	图 名	ф1000砖砌圆形沉泥检查井	图 别	ST1
	签 名									图 号	11

UnRegistered