会签栏			
专业	实名	签名	日期
建筑			
结构(桥梁)			
道路			
给排水			
电气			
暖通			

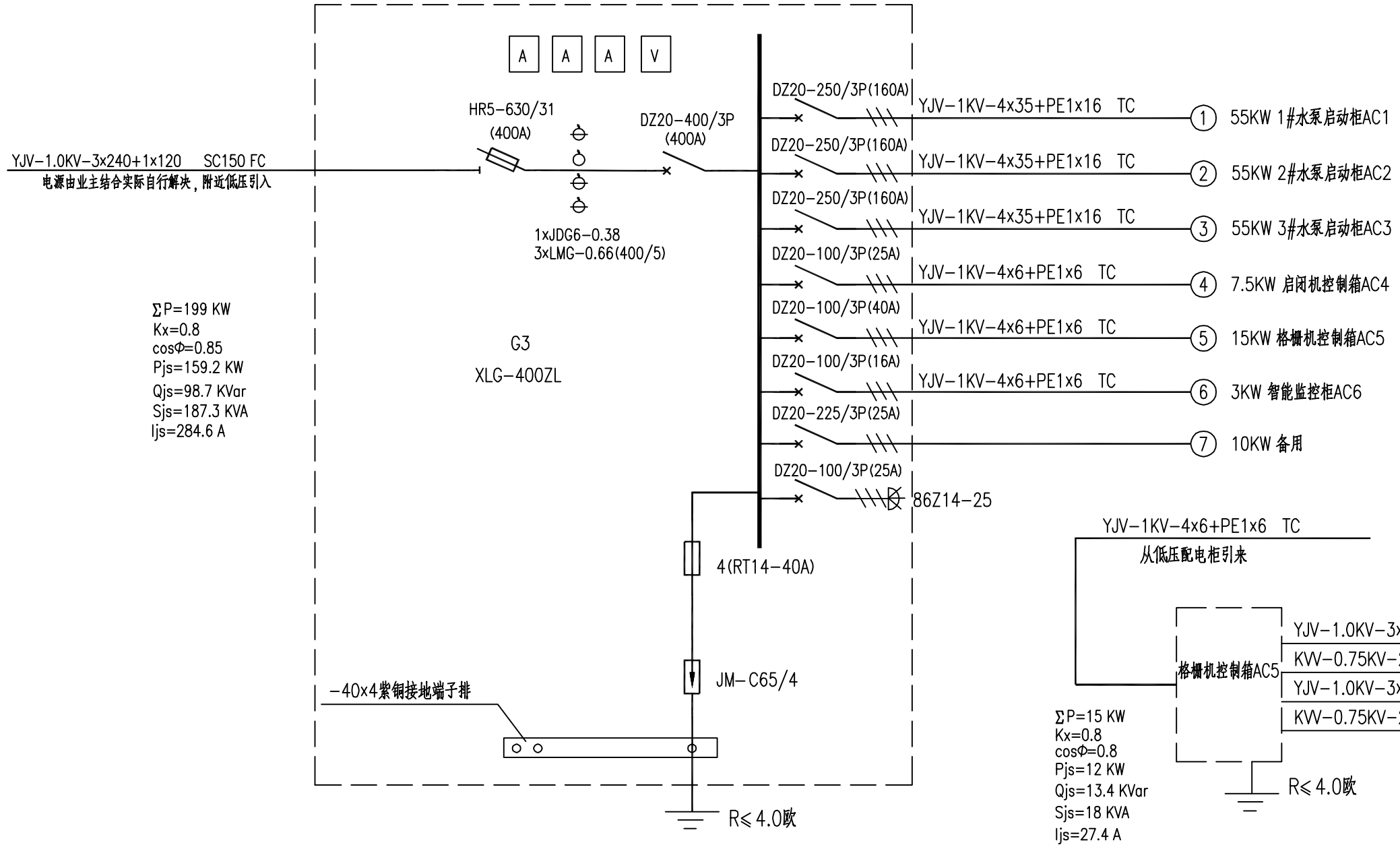

低压配电柜(1800x800x400mm)

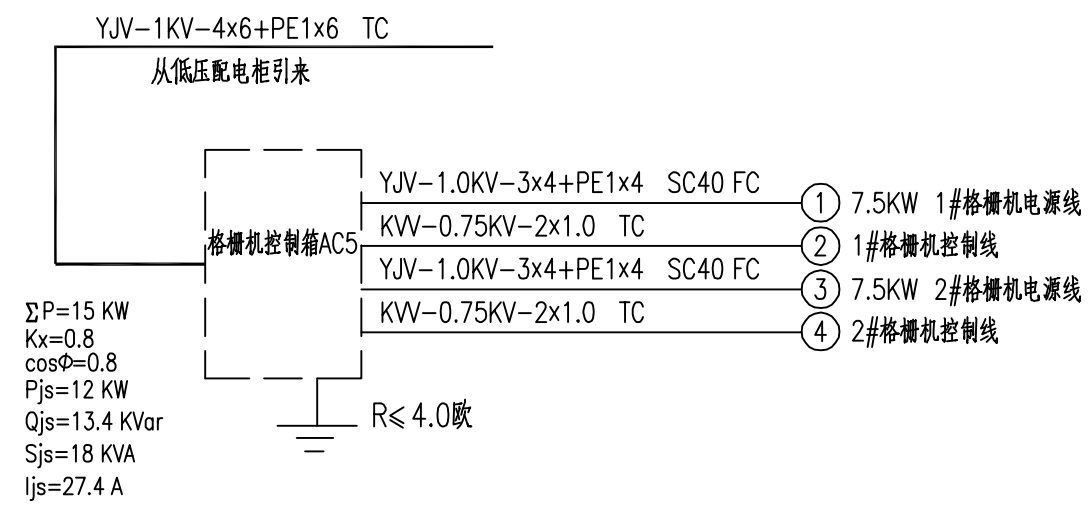

格栅机控制箱AC5(600x500x300)

说明：

1.本设计为泵站内低压配电设计，主电源高低压进线、计量单元由专业单位设计。

2.本工程中格栅机启动方式为直接启动，根据自动与手动切换控制方式。

出图负责人章	单位出图专用章

湖州市城市规划设计研究院		审定	审核	项目负责	专业负责	校对	设计	制图	备注		工程名称	2012年湖州城区中间整治工程	工程编号	S2011-11-12
规划甲级/城规编第(081051) 工程设计等级证书：建筑甲级/A133001963 市政乙级/A233001960	实名										项目	龙溪港排涝泵站工程	图别	电初
	签名								版次	日期	图名	电气系统图	图号	DC04-1
	日期												日期	2012.4

地址：浙江省湖州市红旗路618号 邮编：313000

A3 297×420 注：(未盖单位出图专用章图纸无效)

PDF 文件使用 "pdfFactory Pro" 试用版本创建 www.fineprint.cn