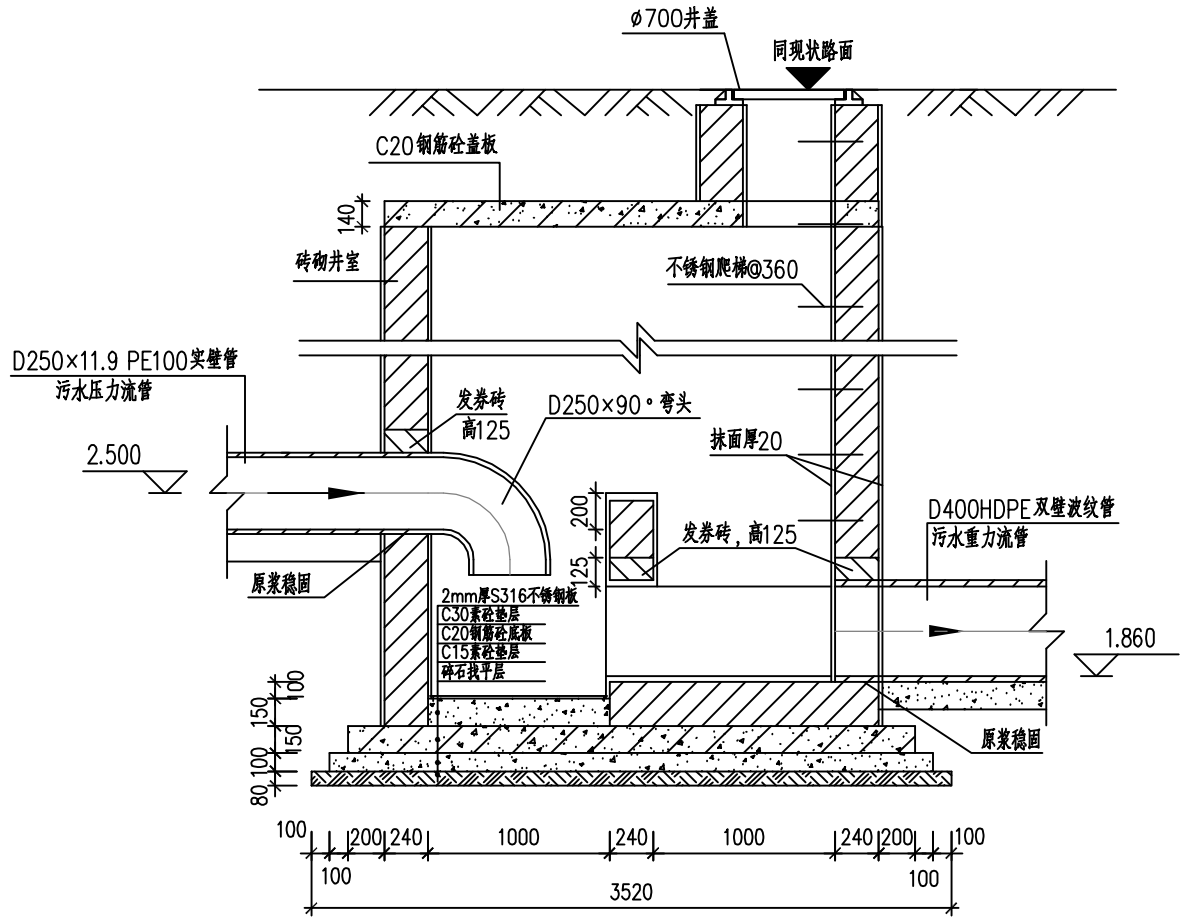

1—1剖面 1:40

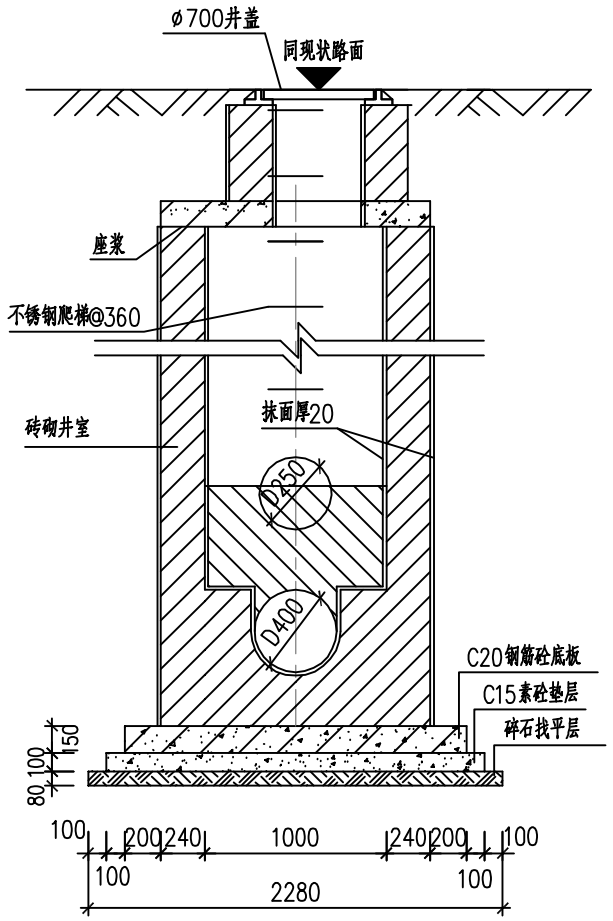

2—2剖面 1:40

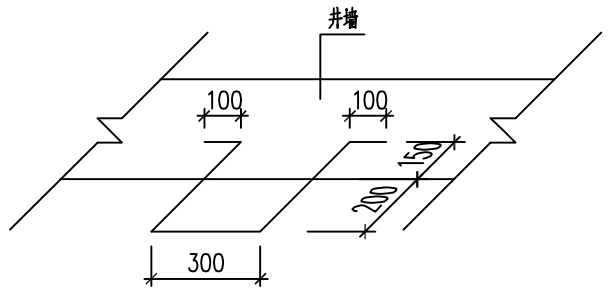

爬梯制作及安装大样图 1:20

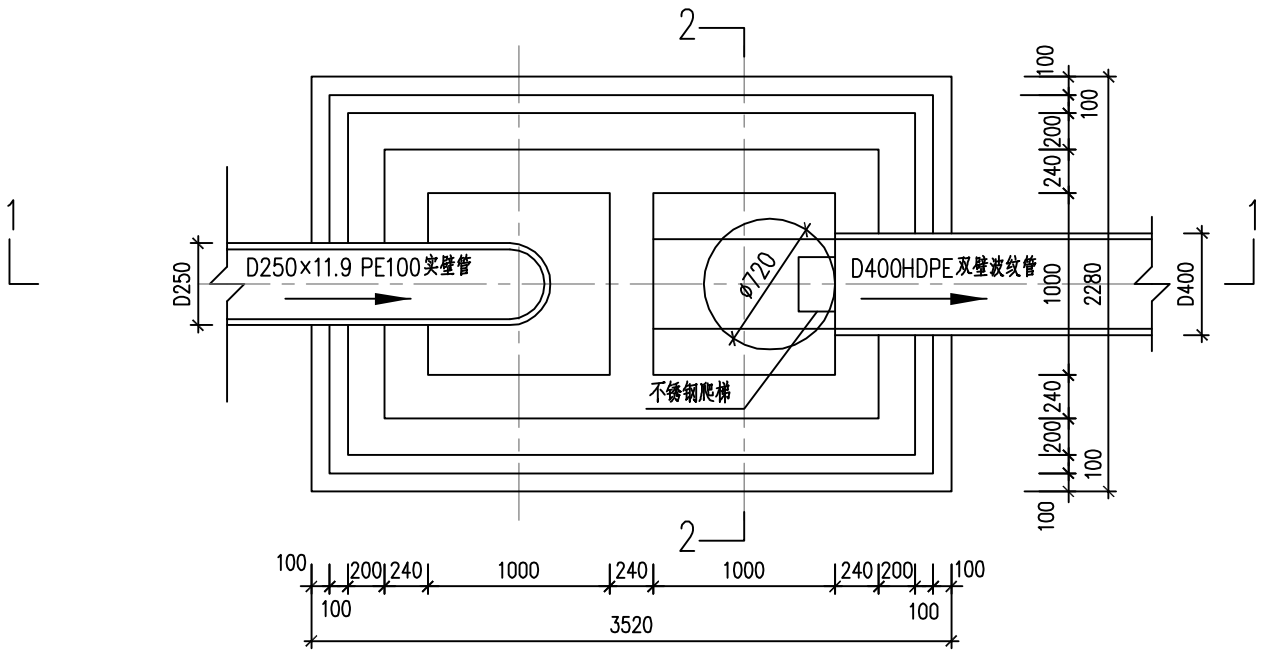

平面图 1:40

说明：

1、单位：mm。

2、井墙用M10水泥砂浆(预拌和)砌MU10砖。

3、抹面、勾缝、座浆、抹三角灰均用M10防水水泥砂浆(预拌和)。

4、井内外墙用M10防水水泥砂浆(预拌和)抹面至井顶部，厚20。

5、井盖板、底板可预制。

6、跌落管管底以下超挖部分用级配砂石、素砼或砌砖填实。

7、找平层采用碎石，粒径≯40。

8、爬梯采用SUS304不锈钢爬梯，直径为Φ14，爬梯是否安装由建设单位决定。

9、底板配筋采用Φ12钢筋，间距@150双向双层设置。

会签栏		
专业	实名	签名	日期
建筑			
结构(桥梁)			
道路			
给排水			
电气			
暖通			

湖州市城市规划设计研究院		审定	审核	项目负责	专业负责	校对	设计	制图	备注		工程名称	2012年湖州城区中间整治工程	工程编号	S2012-011-11
规划甲级/城规编第(081051) 工程设计等级证书：建筑甲级/A133001963 市政乙级/A233001960	实名										项目	龙泉渡提升泵站	图别	水施
	签名								版次	日期	图名	砖砌消能井详图	图号	SS08
	日期								1	2012.05			日期	2012.05

地址：浙江省湖州市红旗路618号 邮编：313000

A3 297×420 注：(未盖单位出图专用章图纸无效)